MATABI

e7 easy Pulvérisateur électrique pour le jardin et le potager

Pulvérisateur électrique e7 easy **à batterie**, **pratique** et **efficace**.

Une conception imaginée pour rendre l'entretien de vos plantes plus **agréable** et **confortable**, assurant des **résultats optimaux** au **moindre effort**.

- **3.7V** **Batterie Li-Ion**
- **Recharge via USB-C**
- **4x** **Autonomie de la batterie 20L** jusqu'à 4 réservoirs de pulvérisation
- **Pièces de rechange garanties**
- **-500m²** **Idéal pour le jardin et le potager**

Bouton ON/OFF Appuyez sur 2» pour allumer

Indicateur d'état LED

Port de connexion USB-C

Soupape de sécurité intégrée

Parking lance pour le transport et le rangement

Tuyau translucide de 1,3m

Poignée de transport confortable

Système électrique isolé, durable et sécuritaire

Sangles réglables

Réservoir translucide avec indicateur de niveau

Goizper Group
Growing through cooperation

matabi@goizper.com
Tel.: +34 943 786 000

www.matabi.com

MADE IN MATABI

MATABI

e7 easy Pulvérisateur électrique pour le jardin et le potager

CARACTÉRISTIQUES TECHNIQUES

POIDS NET	1,27 Kg / 2.79 lb
POIDS BRUT	1,52 Kg /3.35 lb
CAPACITÉ UTILE	5 l.
BUSE (L/min à 3 BAR)	Réglable à 0,5 L/min
PRESSION DE TRAVAIL MAXIMALE	1,5 bar
BATTERIE (Litio-Ion)	3,7 V /1500 mAh (Li-Ion)
CHARGEUR RECOMMANDÉ	5V - 2A
TEMPS DE CHARGE MAXIMAL	3 h
NIVEAU DE PUISSANCE SONORE	61,6 dB
TEMPÉRATURE DE FONCTIONNEMENT	5 - 45 ºC / 41 - 113 ºF
LONGUEUR LANCE	58 cm
LONGUEUR TUYAU	1,30 cm
LONGUEUR COURROIE	1,50 cm
LARGEUR COURROIE	2,5 cm
LARGEUR BOUCHE DE REMPLISSAGE Ø	13 - 4,5 cm

DONNÉES LOGISTIQUES

CODE	83146
GENCOD	84.14685.04046.6
CONDITIONNEMENT	1 unité
UNITÉS PAR PALETTE	40
DIMENSIONS DE LA PALETTE	1200 x 800 x 1070

PIÈCES DE RECHANGE

Prolongez la durée de votre pulvérisateur en simplifiant le remplacement des pièces.

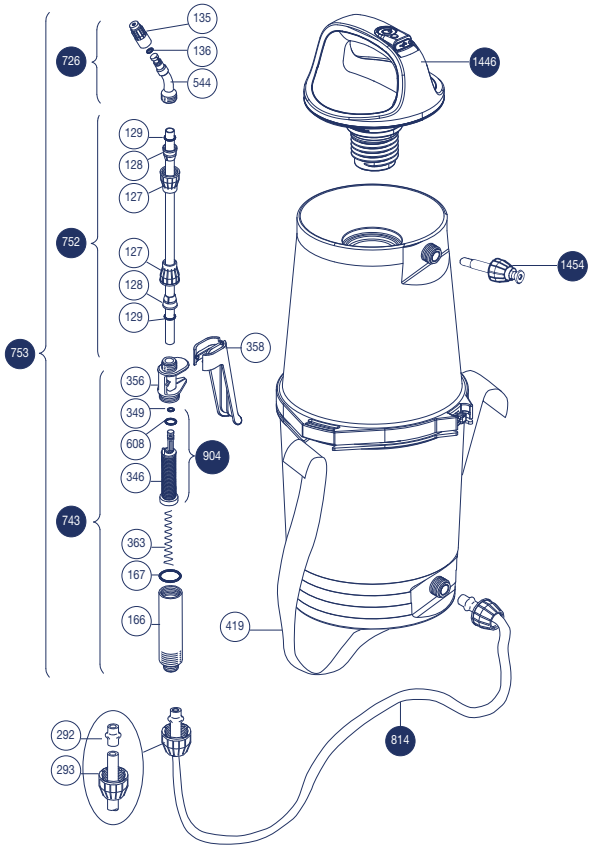

N.	CODE	Q	NOM PIÈCES DE RECHANGE
127	83812323	2	ÉCROU CONIQUE
128	83812324	2	CÔNE Ø 8
129	22399910	2	JOINT ROND Ø 7,5
135	83902323	1	BUSE Ø 1
136	22315905	1	JOINT ROND NA-5
166	83918367	1	PORTE FILTRE
167	22315914	1	JOINT ROND AN-14
292	83808328	2	DOUILLE TUYAU
293	83812312	2	ÉCROU
346	83947365	1	FILTRE LANCE
349	22316903	1	JOINT ROND AN-3
356	83946366	1	CORPS MANETTE
358	83946368	1	POIGNÉE
363	83941342	1	RESSORT LANCE
419	83848420	1	COURROIE
544	82840322	1	PULVÉRISATEUR
608	22316906	1	JOINT ROND AN-6
726	83808803	1	TUBE AVEC BUSE
743	83808801	1	MANETTE COMPLÈTE
752	83845803	1	TUBE AVEC ÉCROUS
753	83845804	1	LANCE COMPLÈTE
814	83848805	1	TUYAU COMPLET
904	83947811	1	FILTRE AVEC JOINTS
1446	83146802	1	COMPRESSEUR COMPLET
1454	83146606	1	SOUPAPE DE SÉCURITÉ

PERSONNALISABLE AVEC DES ACCESSOIRES EN OPTION

BUSE FLEXIBLE 0,25 m
pour des applications dans des endroits difficiles d'accès.

RALLONGE 0,5m
augmentez votre portée dans les zones de cultures difficiles d'accès et feuillues.

RALLONGE TÉLESCOPIQUE 1m
pour simplifier votre pulvérisation dans les zones éloignées et en hauteur.

matabi@goizper.com
Tel.: +34 943 786 000